TYPOWY PRZEKRÓJ TECHNOLOGICZNY
Skala 1 : 100

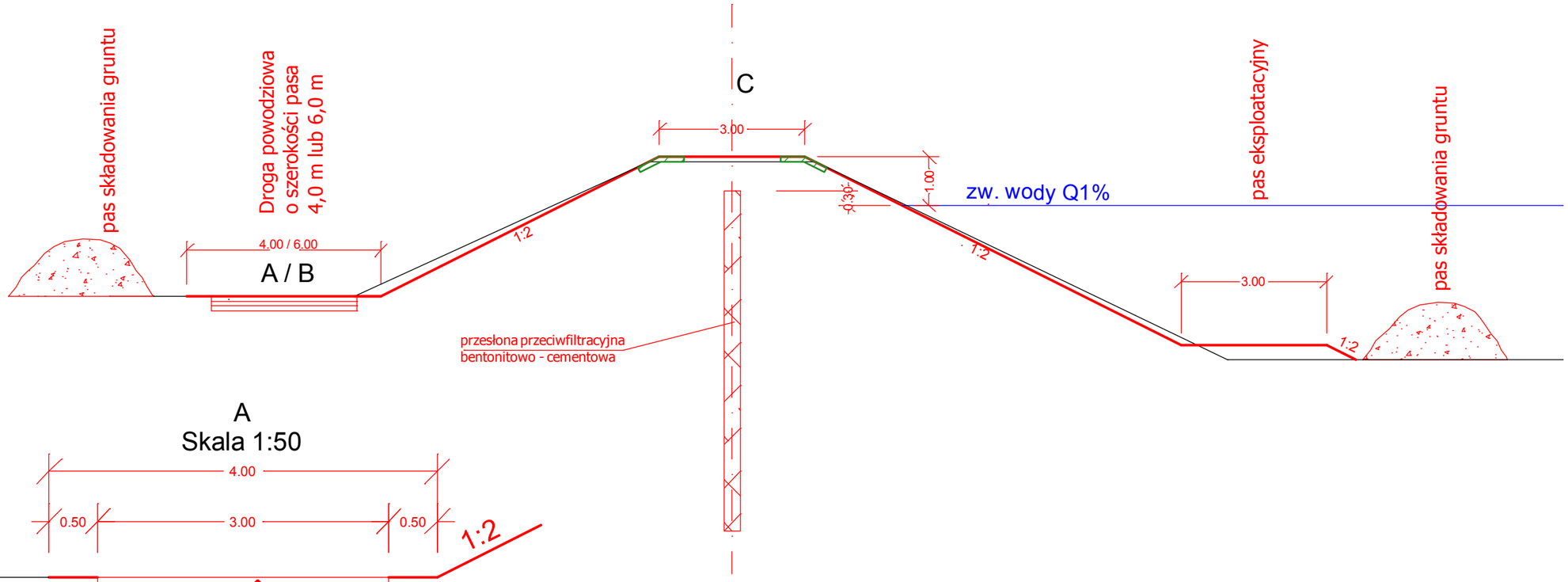

A
Skala 1:50

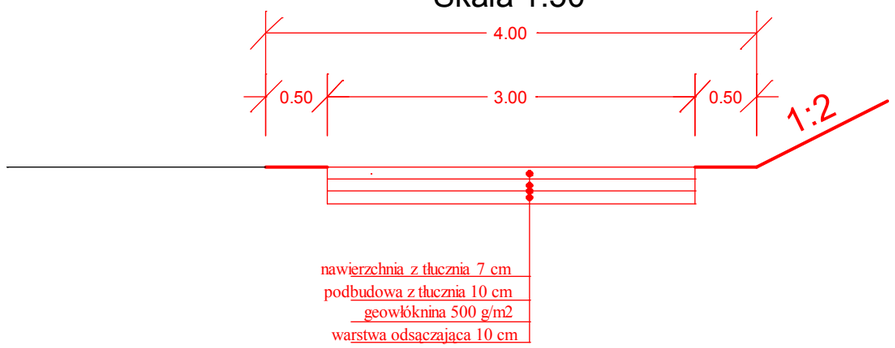

B
Skala 1:50

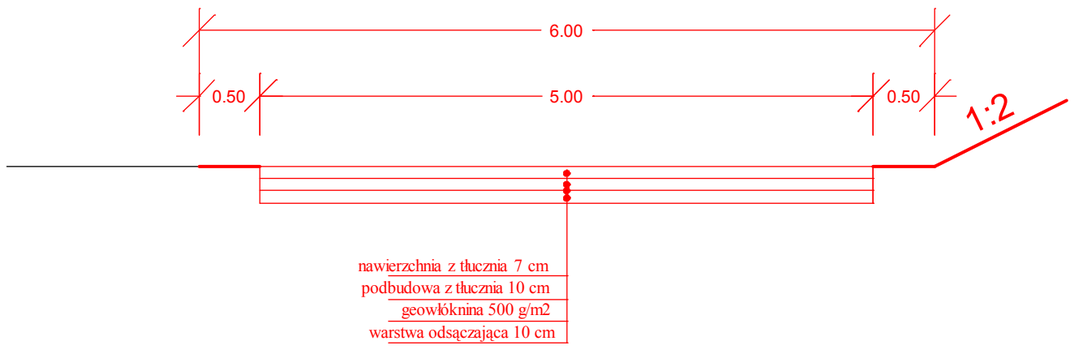
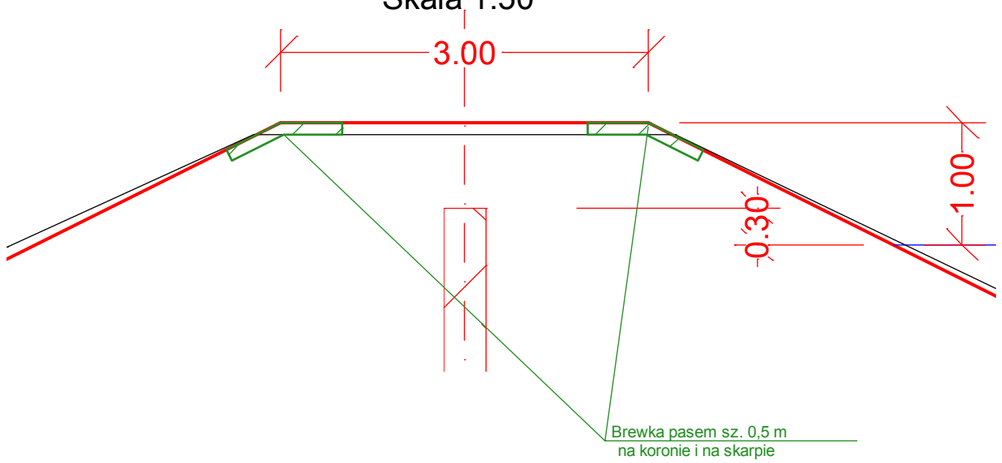
C
Skala 1:50